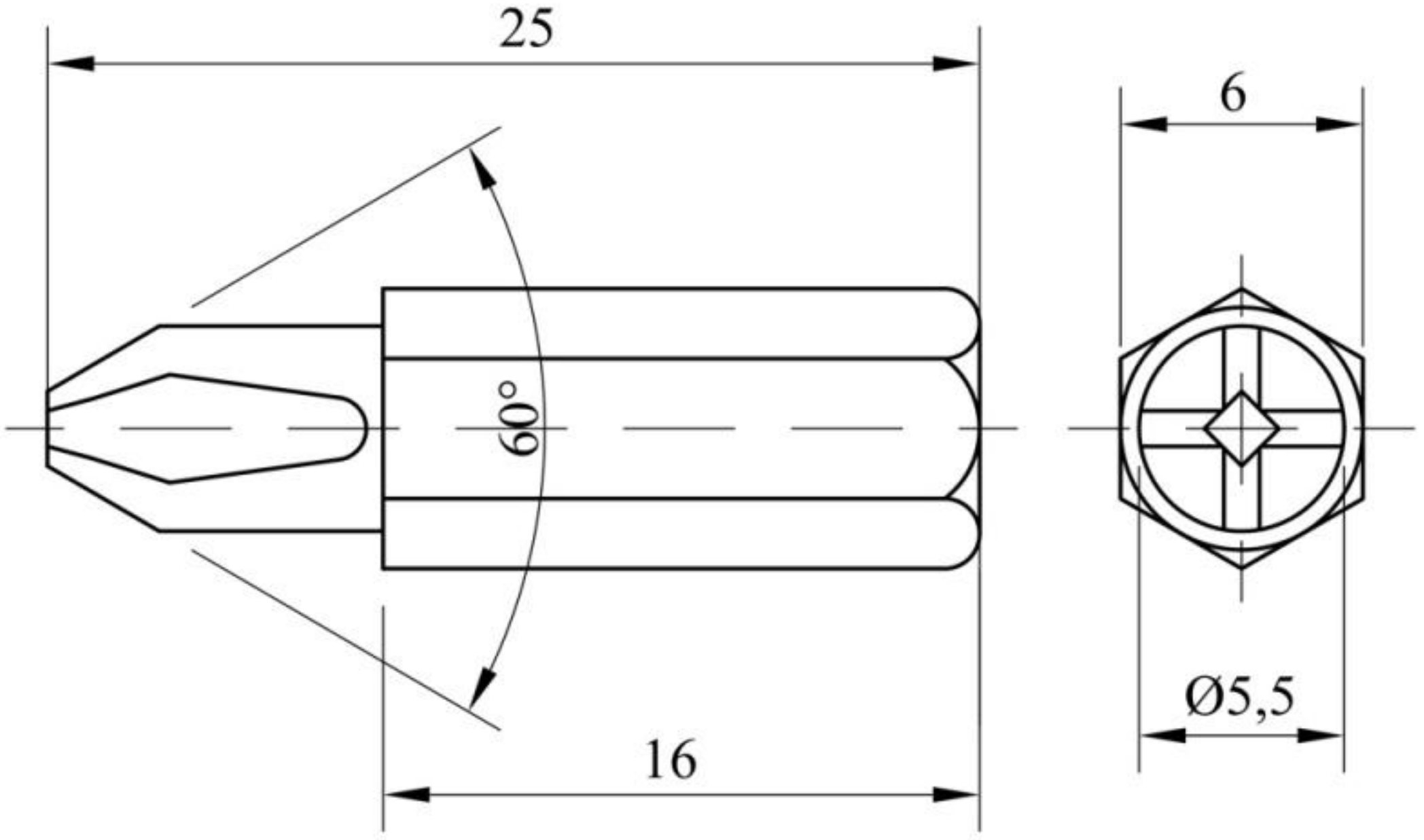
25
6
60°
Ø5,5
16