COMTEC

... un partener cu energie.

din 1994

Catalog 2017

APARATAJ DE CAMERĂ

DATE TEHNICE

Caracteristici tehnice:

În conformitate cu	■ CEI 60669-1; CEI 60884-1 - aparataj cameră ■ CEI 11801 - telecomunicații
Tensiune electrică	■ 250 V ca
Frecvența nominală	■ 50 Hz
Temperatură	■ -30°C...+50°C
Umiditate relativă maximă	■ 95
ÎNTRERUPĂTOARE	
Curent nominal	■ max. 10 A
Anduranță	■ min. 40.000 închis/deschis
PRIZE	
Curent nominal	■ 16 A max.
Anduranță	■ min. 5.000 conectări
VARIATOARE	
Putere	■ 600W/800W/1000W
Anduranță	■ min. 40.000 închis/deschis

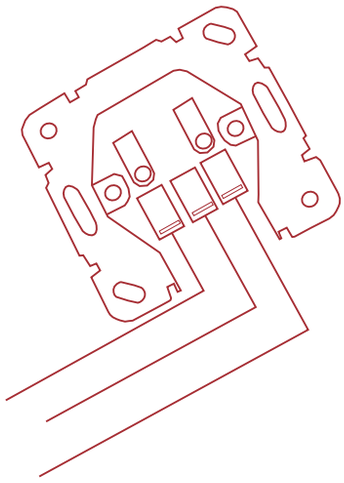

Prezentare generală:

Întrerupătoarele casnice comandă iluminatul cu lămpi (fluorescente, incandescente, halogene, cu led) motoare mici, ventilatoare etc.
Două întrerupătoare cap scară comandă un consumator din două puncte diferite.
Întrerupătorul cap cruce / cap scară dublu, împreună cu cel cap scară comandă un consumator din cel puțin trei puncte diferite.
Întrerupătoarele cu revenire comandă sonerii, automate de scară, relee cu impulsuri etc.
Întrerupătoarele cu revenire pentru jaluzele se utilizează pentru comanda motoarelor.

Prizele de forță sunt utilizate la alimentarea cu energie electrică a următoarelor : aparate electrocasnice, motoare monofazate, instalații de iluminat portabile etc.

Variatoarele realizează reglajul intensității luminioase a unei surse de lumină.

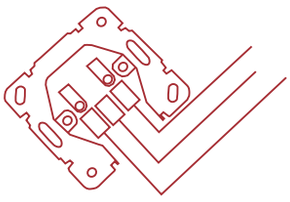

GAMA ECO
- montaj îngropat-

Gama ECO - cu un design cunoscut, atrage prin simplitate și calitate!

Întrerupător simplu

MF0012-05201

Întrerupător simplu
cu LED
MF0012-05203

Întrerupător dublu

MF0012-05210

Întrerupător dublu
cu LED
MF0012-05212

Întrerupător revenire

MF0012-05218

Întrerupător revenire
cu LED
MF0012-05219

Întrerupător cap scară

MF0012-05230

Întrerupător cap scară
cu LED
MF0012-05234

Gama economică!

- Material soclu: ceramică
- Funcționalitate ireproșabilă

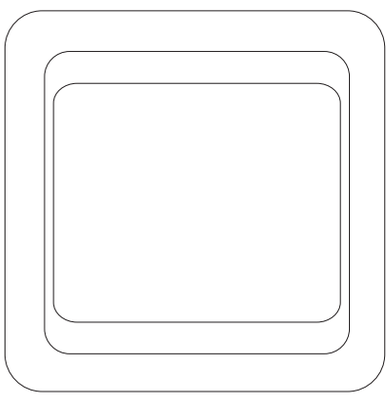

GAMA ECO
- montaj îngropat-

Variator 600W

MF0012-05240

Priză simplă

MF0012-05250

Priză shuko

MF0012-05253

Priză dublă

MF0012-05251

Priză shuko
cu capac
MF0012-05255

Priză TV simplă

MF0012-05260

Priză TV dublă

MF0012-05262

Priză shuko dublă

MF0012-05257

Priză telefon simplă

MF0012-05280

Priză telefon dublă

MF0012-05282

Accesorii Gama Eco Premium

Cod Produs	Denumire
MF0012-05291	Ramă 2 module orizontală
MF0012-05301	Ramă 3 module orizontală
la cerere	Inel decorativ simplu si dublu diferite culori

GAMA ECO PREMIUM
- montaj îngropat-

Gama ECO PREMIUM are finisaje deosebite si contacte solide, fiind una din cele mai căutate game de aparataj de cameră!

Întrerupător simplu

MF0012-06001

Întrerupător simplu cu LED
MF0012-06003

Întrerupător dublu

MF0012-06005

Întrerupător dublu cu LED
MF0012-06007

Întrerupător revenire

MF0012-06009

Întrerupător revenire cu LED
MF0012-06011

Întrerupător temporizare acționare Touch
MF0012-06013

Întrerupător temporizare acționare Sunet
MF0012-06015

Întrerupător cap scară

MF0012-06020

Întrerupător cap scară cu LED
MF0012-06022

Variator 800W

MF0012-06030

Soclu ceramic!

Tehnologie modernă:

- **Întrerupătoare cu temporizare acționare Touch**

  Întreruptorul închide contactul timp de aproximativ 45 secunde, atunci când partea metalică este atinsă. O nouă atingere va prelungi temporizarea cu încă 45 secunde.

- **Întrerupătoare cu temporizare acționare Sunet**

  Întreruptorul închide contactul timp de aproximativ 1 minut.

GAMA ECO PREMIUM
- montaj îngropat-

Priză simplă

MF0012-06035

Priză dublă

MF0012-06037

Priză shuko

MF0012-06039

Priză shuko dublă

MF0012-06043

Priză shuko
cu capac
MF0012-06041

Priză TV simplă

MF0012-06045

Priză TV dublă

MF0012-06047

Priză telefon simplă

MF0012-06049

Priză telefon dublă

MF0012-06051

Priză date UTP cat5E

MF0012-06053

Priză date UTP cat5E
dublă
MF0012-06055

Accesorii Gama Eco Premium

Cod Produs	Denumire
MF0012-06059	Ramă 2 module orizontală
MF0012-06060	Ramă 3 module orizontală
MF0012-06061	Ramă 4 module orizontală
la cerere	Inel decorativ simplu si dublu diferite culori

GAMA ECO PREMIUM
- montaj aparent -

Cea mai bună și economică opțiune pentru montajul aparent destinat spațiilor interioare!

Întrerupător simplu

MF0012-85731

Întrerupător simplu cu LED
MF0012-85733

Întrerupător dublu

MF0012-85735

Întrerupător dublu cu LED
MF0012-85737

Întrerupător revenire

MF0012-85739

Priză shuko

MF0012-85745

Priză shuko dublă

MF0012-85747

Multipriză 4xshuko

MF0012-857474

Montaj aparent la interior!

Multipriză 3xshuko

MF0012-857472

GAMA ELEGANT
- montaj aparent -

Întrerupător simplu

MF0012-85760

Întrerupător dublu

MF0012-85762

Întrerupător cap scară

MF0012-85764

Întrerupător revenire

MF0012-85766

Priză telefon

MF0012-85768

Priză shuko cu capac

MF0012-85780

Întrerupător simplu+
priză shuko
MF0012-85800

Întrerupător dublu+
priză shuko
MF0012-85803

Întrerupător cap scară+
priză shuko
MF0012-85804

Gama ELEGANT poate fi folosită la exterior, datorită gradului de protecție ridicat.

Grad de protecție IP 54

Întrerupător revenire+
priză shuko
MF0012-85806

Priză dublă

MF0012-85820