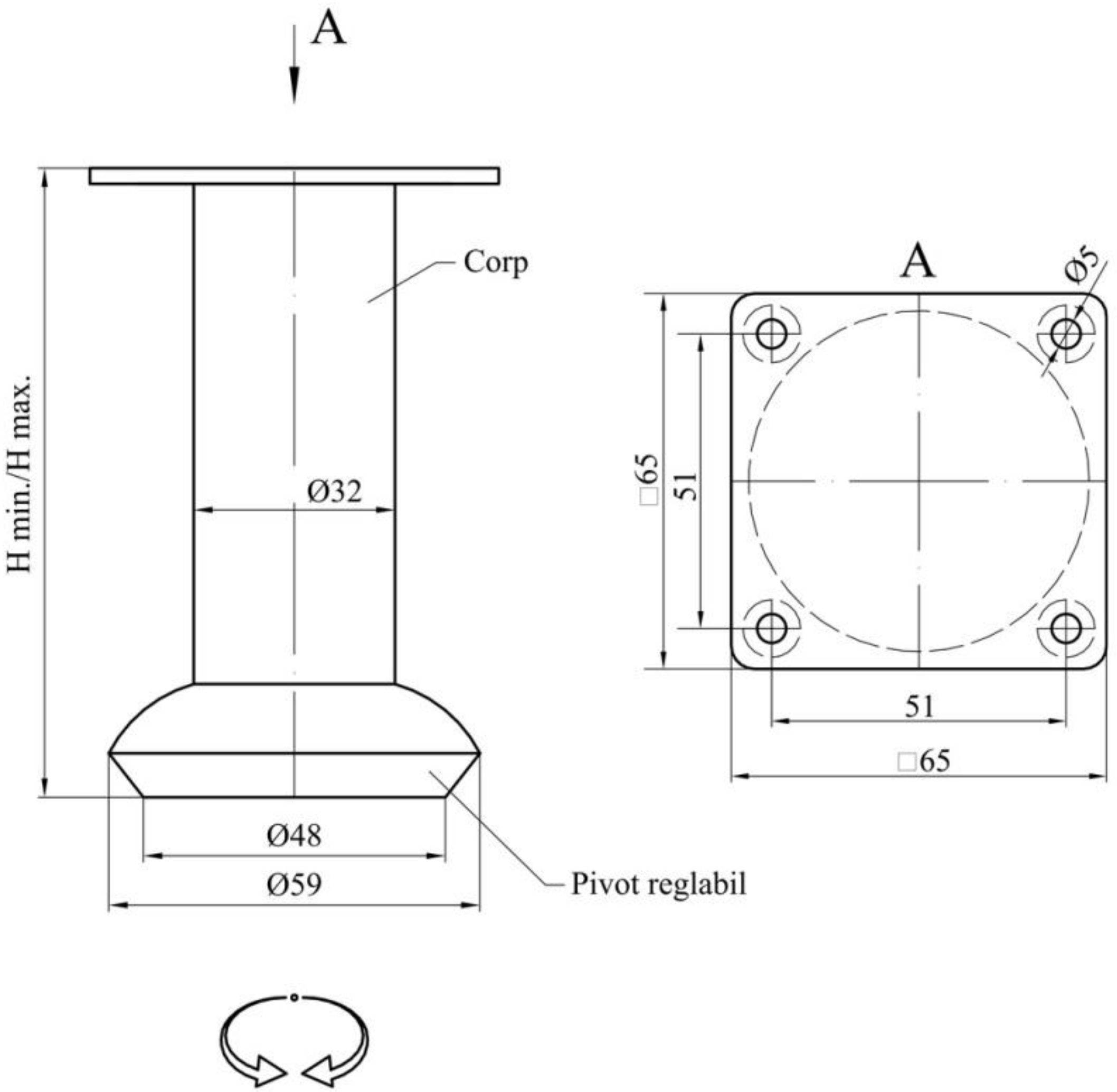
A
Corp
H min./H max.
Ø32
Ø48
Ø59
Pivot reglabil
A
Ø5
□65
51
51
□65